VOLVO

XC60 Ibrida plug-in

MODEL YEAR 2026

LISTINO PREZZI AL PUBBLICO N. 5 DEL 25-03-2025

Ultimo aggiornamento 30-04-2025

VOLVO XC60 Ibrida plug-in

LISTINO PREZZI AL PUBBLICO N. 5 DEL 25-03-2025
Ultimo aggiornamento 30-04-2025

INDICE

PREZZI	3
N1 AUTOCARRO	4
VOLVO ASSISTANCE	5
PROGRAMMA TIRES CARE	6
ALLESTIMENTI	7
COLORI	14
INTERNI	16
CERCHI	17
PACCHETTI DI OPZIONI	18
OPZIONI	21
PACCHETTI DI ACCESSORI	23
ACCESSORI	24
INFORMAZIONI TECNICHE	26
CONSUMI ED EMISSIONI	27
DIMENSIONI	28
CRONOLOGIA DELLE VARIAZIONI	29

VOLVO XC60 Ibrida plug-in

LISTINO PREZZI AL PUBBLICO N. 5 DEL 25-03-2025

Ultimo aggiornamento 30-04-2025

Versione	Cilindrata in cm^3 Potenza kW (cv)	ESSENTIAL	CORE	PLUS Bright & Dark	PLUS Black Edition	ULTRA Bright & Dark	ULTRA Black Edition	POLESTAR ENGINEERED
		Prezzo suggerito al pubblico chiavi in mano * **Euro IVA inclusa** Euro IVA esclusa	Prezzo suggerito al pubblico chiavi in mano * **Euro IVA inclusa** Euro IVA esclusa	Prezzo suggerito al pubblico chiavi in mano * **Euro IVA inclusa** Euro IVA esclusa	Prezzo suggerito al pubblico chiavi in mano * **Euro IVA inclusa** Euro IVA esclusa	Prezzo suggerito al pubblico chiavi in mano * **Euro IVA inclusa** Euro IVA esclusa	Prezzo suggerito al pubblico chiavi in mano * **Euro IVA inclusa** Euro IVA esclusa	Prezzo suggerito al pubblico chiavi in mano * **Euro IVA inclusa** Euro IVA esclusa
T6 AWD ibrido plug-in automatico	1969 186 (253) + 107 (145)	**63.600,00** 52.131,15	**64.900,00** 53.196,72	**70.500,00** 57.786,89	**73.100,00** 59.918,03	**75.300,00** 61.721,31	**77.300,00** 63.360,66	
T8 AWD ibrido plug-in automatico	1969 228 (310) + 107 (145)			**74.000,00** 60.655,74	**76.600,00** 62.786,89	**78.800,00** 64.590,16	**80.700,00** 66.147,54	**88.450,00** 72.500,00

* I prezzi "chiavi in mano" non comprendono l'I.P.T. (Imposta Provinciale di Trascrizione) e il contributo P.F.U. (Pneumatici Fuori Uso).

La Messa In Strada è inclusa e comprende le spese di immatricolazione, il lavaggio, il pieno di carburante e energia elettrica e un kit cortesia (torcia, salviette, gilet rifrangente, ombrello pieghevole, raschia ghiaccio e guanti da lavoro in poliuretano). Le vetture destinate alle società di Noleggio, per motivi di sicurezza connessi al trasporto su bisarca, contrariamente alla normale routine di fornitura, vengono consegnate senza il pieno di carburante e energia elettrica.

VOLVO XC60 Ibrida plug-in

LISTINO PREZZI AL PUBBLICO N. 5 DEL 25-03-2025
Ultimo aggiornamento 30-04-2025

VERSIONE N1

Versione	Cilindrata in cm^3 Potenza kW (cv)	ESSENTIAL Prezzo suggerito al pubblico chiavi in mano * **Euro IVA inclusa** Euro IVA esclusa	CORE Prezzo suggerito al pubblico chiavi in mano * **Euro IVA inclusa** Euro IVA esclusa	PLUS Bright & Dark Prezzo suggerito al pubblico chiavi in mano * **Euro IVA inclusa** Euro IVA esclusa	ULTRA Bright & Dark Prezzo suggerito al pubblico chiavi in mano * **Euro IVA inclusa** Euro IVA esclusa
T6 AWD ibrido plug-in automatico	1969 186 (253) + 107 (145)	**65.918,00** 54.031,15	**67.218,00** 55.096,72	**72.818,00** 59.686,89	**77.618,00** 63.621,31

N.B.: Per le versioni N1, nel prezzo suggerito al Pubblico sono compresi i costi di omologazione 'autocarro' (€ 1.900,00 + IVA).
Nota per la rete di vendita Volvo: per l'omologazione "N1" (Autocarro) sono richiesti cerchi da 19" o 20". Si prega di seguire la procedura in essere descritta nella comunicazione Consumer Experience Direct 2024/23 del 14/11/2024 e successive integrazioni.

I prezzi “chiavi in mano” non comprendono l’I.P.T. (Imposta Provinciale di Trascrizione) e il contributo P.F.U. (Pneumatici Fuori Uso).
La Messa In Strada è inclusa e comprende le spese di immatricolazione, il lavaggio, il pieno di carburante e energia elettrica e un kit cortesia (torcia, salviette, gilet rifrangente, ombrello pieghevole, raschia ghiaccio e guanti da lavoro in poliuretano).
Le vetture destinate alle società di Noleggio, per motivi di sicurezza connessi al trasporto su bisarca, contrariamente alla normale routine di fornitura, vengono consegnate senza il pieno di carburante e energia elettrica.

VOLVO ASSISTANCE

Scegliendo una Volvo, hai scelto un livello di sicurezza superiore e un'esperienza di guida che garantisce il massimo della tranquillità.
Ma poiché noi di Volvo siamo convinti che i nostri Clienti meritino assolutamente il massimo, ci siamo assicurati che siano assistiti sempre, anche in caso di problemi tecnici come guasti o in caso di incidente o di inconvenienti imprevisti alla propria Volvo.
Questo è il nostro modo di prenderci cura di te: un aiuto immediato, qualunque cosa possa accadere.

Volvo Assistance è un servizio disponibile 24 ore su 24, 365 giorni l'anno che ti fornisce un'assistenza completa e ti permette di viaggiare in tutta tranquillità in Italia e in Europa. Basta una telefonata al numero verde 800 801 173 per ricevere tutto l'aiuto possibile.

Potrai richiedere l'assistenza in caso di guasto, problemi al carburante (assenza o errato rifornimento), problemi di smarrimento o rottura chiavi, problemi di pneumatici (foratura o gomma a terra), furto, tentato furto o vandalismo, incendio, batteria a terra e incidente correlato al traffico. Approfittane subito, la tranquillità è ancora più vicina.

PRINCIPALI VANTAGGI DI VOLVO ASSISTANCE*

1. SOCCORSO STRADALE

2. AUTO SOSTITUTIVA

3. TRASPORTO DEI PASSEGGERI – TAXI A DISPOSIZIONE

4. RIENTRO DEI PASSEGGERI O PROSEGUIMENTO DEL VIAGGIO

5. SPESE D'ALBERGO

6. INVIO DEI PEZZI DI RICAMBIO ALL'ESTERO

7. RECUPERO DEL VEICOLO RIPARATO

8. RIMPATRIO DEL VEICOLO

9. INVIO MESSAGGI URGENTI

*Per maggiori dettagli delle condizioni, dei massimali e dei limiti dei servizi, è necessario consultare il libretto "Volvo Assistance" disponibile presso i Concessionari e Riparatori Autorizzati Volvo.
Il servizio Volvo Assistance ha durata di tre anni, non rinnovabili, con decorrenza dalla data di prima immatricolazione.

PROGRAMMA TIRES CARE

Guidare una Volvo significa sapere che c'è chi pensa sempre alla tua tranquillità, prendendosi cura di te e della tua auto lasciandoti solo il piacere della guida. E Volvo sa bene che gli pneumatici, l'unico punto di contatto della tua auto con la strada, sono determinanti per la tua sicurezza. Per questo Volvo offre gratuitamente a tutti i suoi clienti di auto nuove, per 3 anni dalla data di prima immatricolazione, un servizio di sostituzione degli pneumatici in caso di danno accidentale*, sia quelli estivi montati di fabbrica, sia un eventuale secondo treno di pneumatici di diversa stagionalità**.

Il servizio* è valido per un periodo di 3 anni a partire dalla data di prima immatricolazione dell'auto e copre il cliente in caso di danni agli pneumatici conseguenti a eventi accidentali quali rottura, foratura, urto o scoppio, fino ad un massimo di 2 sostituzioni nel periodo di copertura.

La copertura prevista dal Programma è valida in tutti i paesi appartenenti allo Spazio Economico Europeo (SEE) compresa la Svizzera, Repubblica di San Marino e Città del Vaticano.

La copertura è soggetta ad esclusioni e limitazioni; condizioni di servizio, procedure, esclusioni e limitazioni sono rinvenibili nei Termini e condizioni generali consultabili al link sottostante:

Programma Tires Care

Sono escluse dalla copertura assicurativa le autovetture oggetto di noleggio Per maggiori informazioni rivolgersi ai concessionari Volvo.

*Il servizio è fornito da Volvo Car Italia in collaborazione con Real Garant Versicherung AG, con cui Volvo Car Italia si assicura per la gestione dei sinistri relativi al servizio fornito.
**A condizione che il treno di pneumatici di diversa stagionalità sia stato montato in sostituzione di quello estivo di primo impianto e sia stato acquistato presso un Concessionario o Riparatore Autorizzato Volvo.

VOLVO XC60 Ibrida plug-in

LISTINO PREZZI AL PUBBLICO N. 5 DEL 25-03-2025
Ultimo aggiornamento 30-04-2025

ESSENTIAL - equipaggiamento di serie

AUDIO E COMUNICAZIONE

- Aggiornamento software Over The Air (OTA) - Include il pacchetto dati necessario agli aggiornamenti dell'auto finché saranno disponibili gli aggiornamenti del sistema. (Servizio disponibile esclusivamente con la rete 4G)
- Android Auto
- Apple CarPlay ®
- E-call: servizio telematico per la chiamata di emergenza (Servizio disponibile esclusivamente con la rete 4G)
- Google Automotive Services: Google Maps, Google Assistant e Google Play Store
- Impianto audio High Performance Sound con comandi al volante, amplificatore a 6 canali da 220 Watt con 10 altoparlanti e Subwoofer da 250 mm Fresh Air® con membrana in Mica. Include Bluetooth con funzione vivavoce e audio streaming. Per verificare la compatibilità del telefono: https://volvocars.com/it/support.
- Ricarica a induzione per smartphone
- Ricezione Radio Digitale (DAB / DAB+)
- SIM card integrata che garantisce il pacchetto dati per 4 anni per i Google Automotive Service e le applicazioni disponibili. Il pacchetto dati si intende incluso per 4 anni dalla sua attivazione, che decorre dall'immatricolazione dell'auto. Alla scadenza, per poter utilizzare il traffico dati, sarà necessario sottoscrivere un nuovo abbonamento a pagamento, le cui tariffe sono attualmente ancora in corso di definizione. La mancanza di tale pacchetto dati limita alcuni servizi dei Google Automotive Services e alcune applicazioni scaricate. Per maggiori informazioni rivolgersi ai concessionari Volvo.
- USB-C [2] per i sedili anteriori
- USB-C [2] per i sedili posteriori
- Volvo Cars App - disponibile per smartphone. Consente il collegamento con la vettura da remoto e le seguenti funzioni: Localizzazione dell'automobile, Notifica automatica in caso d'incidente, Soccorso stradale, Bloccaggio/sbloccaggio da remoto delle portiere, Attivazione luci e clacson, Avvio climatizzazione da remoto, Impostazione timer pre-climatizzazione, Stato di carica della batteria del sistema ibrido, Accensione motore da remoto. Le funzioni della Volvo Cars app potranno essere sostituite, rinnovate e modificate, anche parzialmente, in ogni momento. Rivolgersi ai concessionari Volvo per maggiori informazioni. (Servizio disponibile esclusivamente con la rete 4G)

ESTERNI

- Cerchi in lega 18" a 5 razze argento lucido (235/60 R18)
- Cornice vetri laterali con finitura nera
- Emblema vettura e motore nel portellone posteriore
- Fari anteriori a LED 'Thor Hammer' autolivellanti con luci diurne a LED e funzione antiabbagliamento (On/Off)
- Griglia anteriore con cornice cromata lucida ed inserti in diagonale con finiture cromate lucide/nero lucido
- Griglie inferiori anteriori nere con inserto cromato in quelle laterali
- Luci posteriori, terza luce stop ed indicatori direzionali a LED
- Modanature inferiori laterali e paraurti anteriore/posteriore in colore coordinato alla carrozzeria
- Rails integrati sul tetto neri
- Specchi esterni e maniglie portiere in colore coordinato alla carrozzeria
- Specchi retrovisori esterni regolabili elettricamente, ripiegabili elettricamente e riscaldabili
- Spoiler integrato sul tetto
- Terminali di scarico nascosti
- Vernice metallizzata Vapour Grey [740]

INTERNI

- Bracciolo centrale anteriore con vano portaoggetti
- Bracciolo centrale posteriore con portabicchieri
- Illuminazione 'Medium Level', composta da: luci d'ambiente anteriori, illuminazione vano portaoggetti del tunnel centrale, luci nell'area piedi dei posti anteriori, luci di cortesia e di lettura anteriori e posteriori, luce bagagliaio
- Inserti decorativi in alluminio 'Metal Mesh'
- Pomello del cambio in pelle sintetica
- Presa 12V nel bagagliaio
- Protezione soglia bagagliaio in plastica
- Protezione soglia porte anteriori in metallo con inciso il logo *'Volvo'*

(continua)

INTERNI (continua)

- Rete divisoria per vano bagagli (riavvolgibile e con relativa custodia)
- Specchio di cortesia lato guida e passeggero illuminati
- Tappetini anteriori e posteriori in tessuto
- Telo copribagagli avvolgibile
- Volante regolabile in altezza e profondità, a tre razze in pelle sintetica 'Sport' con finiture in metallo lucido

SEDILI

- Poggiatesta posteriori ripiegabili manualmente
- Schienali dei sedili posteriori abbattibili (60/40)
- Sedili anteriori con piano seduta regolabile
- Sedili anteriori con altezza regolabile elettricamente
- Sedili Comfort con rivestimento in Tessuto premium 'City Weave'
- Sedili anteriori con supporto lombare a regolazione elettrica a 2 vie
- Sedili seconda fila con apertura passante dietro il bracciolo centrale

CLIMATIZZAZIONE

- Afterrun Parking Climate: sistema che permette di attivare la ventilazione e riscaldare l'abitacolo a motore spento per i successivi 40 minuti
- Climatizzatore automatico bi-zona con Air Quality System (sensore umidità, multifiltro, funzione di ricircolo automatico e preventilazione abitacolo allo sblocco delle portiere col telecomando)
- Riscaldatore elettrico

TELAIO E MOTORE

- Cambio automatico sequenziale automatico a 8 rapporti
- Funzione Start/Stop
- Servosterzo progressivo in funzione della velocità
- Telaio con assetto 'Dynamic'
- Trazione integrale eAWD attiva e passiva

SICUREZZA

- Airbag full size lato guida e passeggero
- Airbag ginocchia lato guida
- AVAS - Audible Vehicle Alert System: segnalatore acustico esterno a bassa velocità (attivo fino ai 20 km/h)
- Care Key - Funzione che permette di impostare un inferiore limite di velocità alla vettura e include una chiave telecomando color arancione (in aggiunta a quella in dotazione color antracite) che consente di guidare entro i suddetti parametri
- Chiave attivazione/disattivazione Airbag lato passeggero
- Comando elettrico di apertura/chiusura portiere (include diodo luminoso che segnala la chiusura delle portiere anteriori)
- Comando elettrico sicurezza bambini per le porte posteriori
- Cinture di sicurezza regolabili in altezza
- Cinture di sicurezza con pretensionatore [4 - nei sedili anteriori e in quelli posteriori esterni]. Includono avviso acustico e segnalazione delle cinture allacciate [5]
- EBL - Emergency Brake Lights: in caso di frenata di emergenza, vengono attivate le luci di frenata in modalità lampeggiante, poi sotto i 10 km/h sono sostiutite dall'accensione degli indicatori di direzione
- Home Safe Lighting - Accensione fari anteriori a tempo
- IC - Inflatable Curtain: airbag ai finestrini laterali per la protezione del capo e del collo dei passeggeri
- IDIS - Intelligent Driver Information System: sistema per la gestione delle informazioni al conducente
- Immobilizzatore elettronico
- ISO-fix - Punti di ancoraggio nei due posti laterali del divano posteriore
- Kit mobilità temporanea Volvo
- Kit di pronto soccorso
- Pedale del freno con funzione di sganciamento per ridurre i traumi al piede in caso di collisione
- Piantone dello sterzo collassabile
- Predisposizione per etilometro di bordo

(continua)

SICUREZZA (continua)

- Safety Assistance, basato sulla nuova piattaforma di sensori avazata, include:

  - Collision Avoidance & Mitigation by braking and steering: Sistema diurno e notturno di rilevazione di veicoli, ciclisti, pedoni e grandi animali, con avviso anticollisione e frenata automatica a tutte le velocità. Include: I) funzione di rilevamento e frenata automatica in caso di veicoli provenienti frontalmente negli incroci. II) supporto alla sterzata di emergenza per evitare l'ostacolo nel modo più efficace e sicuro possibile (attivo fra i 50 e i 100 km/h). III) attivazione della frenata automatica anche per ridurre le conseguenze di collisioni con veicoli che sopraggiungono in senso opposto.

  - Connected Safety - Include: I) Hazard Light Alert - in caso di attivazione delle quattro frecce, segnala la situazione di pericolo alle altre Volvo vicine e connesse tramite 'cloud'. Viceversa si è avvisati in caso altri conducenti nelle vicinanze attivino le quattro frecce. II) Slippery Road Alert - nel caso il conducente riceva sul proprio display l'avviso di strada con scarsa aderenza, la stessa informazione viene fornita tramite 'cloud' agli altri veicoli Volvo connessi nei vicinanze.

  - Driver Alert Control: sistema di allerta in grado di rilevare la stanchezza del conducente, e segnalare la necessità di fare una pausa tramite un avviso acustico e un messaggio nel quadro strumenti

  - Lane Keeping Aid: avverte il conducente che sta uscendo involontariamente dalla propria corsia e, se necessario, interviene con leggere correzioni dello sterzo per farlo rientrare

  - Oncoming Lane Mitigation: aiuta il conducente ad evitare collisioni quando si effettua un sorpasso, in presenza di veicoli provenienti dalla direzione opposta (attivo fra i 65 e i 140 km/h)

  - Post Impact Breaking: frenata automatica e sblocco portiere in caso di collisione

  - Ready to drive notification: informa il conducente fermo in una coda che il veicolo che precede è ripartito e quindi è il momento di riprendere la guida

  - Road Sign Information: sistema che permette di visualizzare i cartelli stradali nel proprio quadro strumenti o tramite l'head-up display, se disponibile

  - Roll Stability Control: sistema elettronico antiribaltamento

  - Run-Off Road Mitigation & Protection: il sistema interviene sullo sterzo e sui freni per evitare l'uscita di strada. In caso fosse inevitabile l'uscita di strada protegge i passeggeri anteriori attraverso sedili anteriori con struttura in acciaio e con un dispositivo di assorbimento dei carichi verticali, pretensionatore pirotecnico delle cinture di sicurezza (o riavvolgimento elettrico se la vettura è dotata di Driver Awareness) che mantiene i passeggeri al centro della seduta

- SIPS - Side Impact Protection System con airbag laterali nei sedili anteriori
- TPMS - Tyre Pressure Monitoring System: sistema di monitoraggio della pressione degli pneumatici
- VDC - Vehicle Deceleration Control (con Antilock Brake System, Electronic Brake Assist & Distribution, Improved Braking Distance, Regenerative Brake Control)
- WHIPS - Whiplash Protection System: dispositivo integrato nei sedili anteriori per la protezione contro il colpo di frusta

SUPPORTO ALLA GUIDA

- Adaptive Cruise Control - Il sistema supporta nel mantenere la velocità impostata (fino a 180 km/h) adattandola ai veicoli antistanti.
- Drive Mode - possibilità di selezionare diverse modalità di guida per adattare le caratteristiche di motore, trasmissione, sterzo e delle sospensioni pneumatiche (se disponibili): Hybrid, Pure, Power, AWD, Off-road.
- ESC - Electronic Stability Control, con Advance Stability Control e Corner Traction Control
- Freno di stazionamento elettrico
- Hill Descent Control
- Hill Start Assist: ausilio alla partenza in salita
- Intelligent Speed Assist - ISA: tenendo conto dei segnali stradali e dei dati della mappa, il sistema genera un segnale acustico/visivo per il conducente che eccede il limite di velocità. In determinate condizioni include la funzione di controllo della velocità. Attivo a velocità superiori ai 20 km/h.
- Keyless Drive - Accensione vettura senza chiave/telecomando
- Park Assist posteriore con frenata automatica
- Park Assist Camera posteriore
- Progressive Driver Display di II generazione da 12,3'' a colori ad alta risoluzione personalizzabile nelle informazioni e nelle impostazioni grafiche
- Schermo centrale touch-screen LCD Frameless da 11.2''' a colori, formato ritratto, con tecnologia di rilevamento di prossimità e con rivestimento antiriflesso LCF (Light Control Film)
- Sensore pioggia con funzione crepuscolare
- Specchi retrovisori esterni ed interno con sistema elettrico antiabbagliamento
- VEM - Vehicle Energy Management: tecnologia di gestione energetica intelligente che - utilizzando dati cartografici, fotocamera, radar e informazioni meteorologiche - permette all'auto di prevedere il fabbisogno energetico e di ottimizzare l'utilizzo dell'energia elettrica e del carburante per ridurre le emissioni di anidride carbonica

CHARGING

- Cavo di ricarica delle batterie Mode 2, Tipo 2, 7 mt, 2.3 kW, 10A, monofase con presa di tipo Schuko
- Cavo di ricarica delle batterie Mode 3, Tipo 2, 6 mt, max. 16 A, trifase

GARANZIA

- Batteria del sistema ibrido: 8 anni/160.000 km (per maggiori informazioni rivolgersi ai Concessionari Volvo)

CORE - equipaggiamento aggiuntivo rispetto alla versione ESSENTIAL

INTERNI

- Portellone posteriore con apertura e chiusura a comando elettrico

SEDILI

- Poggiatesta posteriori ripiegabili elettricamente

SICUREZZA

- Keyless Entry: Apertura veicolo con sensore di prossimità del telecomando. Include funzione di apertura 'handsfree opening' - senza mani del portellone posteriore, illuminazione del suolo dalle maniglie

SUPPORTO ALLA GUIDA

- Park Assist anteriore

PLUS Bright & Dark - equipaggiamento aggiuntivo rispetto alla versione CORE

AUDIO E COMUNICAZIONE

▪ Impianto audio Premium Sound Harman Kardon®: comprende amplificatore a 12 canali da 600 W e 14 altoparlanti di cui 1 subwoofer da 250 mm Fresh Air® con parte della membrana in fibra di carbonio (integrato nel bagagliaio con presa d'aria nell'arco passaruota posteriore sinistro)

ESTERNI varianti Bright

▪ Cerchi in lega 19" a 5 razze doppie nero lucido diamond cut (235/55 R19 V)
▪ Cornice vetri laterali con finitura argento lucida
▪ Griglia anteriore con cornice cromata lucida ed inserti in diagonale con finiture cromate lucide/nero lucido
▪ Griglie inferiori anteriori nere con inserto cromato in quelle laterali
▪ Inserto cromato nei paraurti anteriore e posteriore
▪ Rails integrati sul tetto in alluminio anodizzato con finitura satinata

ESTERNI varianti Dark

▪ Calotte specchietti retrovisori esterni color nero lucido
▪ Cerchi in lega 19" a 5 razze doppie nero lucido diamond cut (235/55 R19 V)
▪ Cornice vetri laterali con finitura in nero lucido
▪ Griglia anteriore con cornice nero lucido ed inserti in diagonale con finiture nero lucido/nero opaco
▪ Griglie inferiori anteriori in nero lucido
▪ Paraurti anteriore con elemento centrale in nero lucido
▪ Paraurti posteriore in colore coordinato alla carrozzeria con elementi in nero lucido
▪ Rails integrati sul tetto con finitura nero lucido

INTERNI

▪ Illuminazione 'High Level' - rispetto a ‘Medium level’ aggiunge: luci gradino porte anteriori e posteriori, luci d'ambiente posteriori, illuminazione tasche laterali anteriori e posteriori, illuminazione interna delle maniglie anteriori e posteriori, illuminazione zona piedi posteriore, luce porta bicchieri, luci di lettura posteriori, luci d'ambiente posteriori, luce centrale nel portellone posteriore.
▪ Inserti decorativi in legno 'Natural Driftwood'
▪ Pomello del cambio in cristallo Orrefors®
▪ Protezione soglia bagagliaio in metallo

SEDILI

▪ Sedili Comfort con rivestimento in Nordico Microtech Vinyl Antracite con trapuntatura nei sedili
▪ Sedili anteriori con supporto lombare a regolazione elettrica a 4 vie
▪ Sedili anteriori regolabili elettricamente (con memorie, inclusa quella degli specchi retrovisori esterni)
▪ Sedili anteriori con parte cuscino anteriore estendibile elettricamente

CLIMATIZZAZIONE

▪ Sistema di qualità dell'aria Air Purifier con "Clean Zone" avanzato - Include preventilazione avanzata, app pre-installata sull'auto con sensore PM 2.5, dati cloud sulla qualità dell'aria esterna e filtro avanzato

SUPPORTO ALLA GUIDA

▪ Driver Assistance - Include:
1) Pilot Assist con Steering Assist: supporta nel mantenere la velocità impostata (fino a 180 km/h), adattandola ai veicoli antistanti, e la corsia, con leggere correzioni dello sterzo (fino a 130 km/h).
2) Emergency Stop Assist: se il conducente non risponde agli avvertimenti visivi, tattili e acustici la vettura viene portata ad un arresto completo e, una volta ferma, viene attivata una chiamata di emergenza tramite Volvo Assistance.

▪ Driver Awareness - Include il BLIS (Blind Spot Information System) con Steering Assist (sistema per la rilevazione di veicoli in rapido avvicinamento nelle corsie laterali alla vettura: se il guidatore ignora l'avviso lampeggiante sullo specchietto esterno e si muove oltre la linea nella direzione del veicolo che sopraggiunge, il sistema sterza leggermente per riportare la vettura all'interno della corsia), il Rear Collision Warning & Mitigation (se il sistema rileva il rischio di tamponamento attiva le quattro frecce e la frenata automatica, in caso di vettura ferma) e il Cross Traffic Alert con frenata automatica (informa il guidatore di veicoli, pedoni e ciclisti in arrivo posteriormente ai lati della vettura, ad esempio in uscita in retromarcia da un parcheggio senza visibilità laterale, se il guidatore non interviene la vettura frena automaticamente) e l'attivazione elettrica delle cinture di sicurezza anteriori.

PLUS Black Edition - equipaggiamento aggiuntivo rispetto alla versione PLUS Dark

ESTERNI

- Cerchi in lega 21" a 5 razze doppie nero lucido (255/40 R21 V)
- Logo VOLVO nel portellone posteriore color nero lucido
- Griglia anteriore con iron mark Volvo ed elemento diagonale color nero lucido
- Vernice metallizzata Onyx Black [717]

INTERNI

- Cielo abitacolo color Antracite

SEDILI

- Sedili Contour con rivestimento in Tessuto Open Grid / Pelle Nappa Antracite

ULTRA Bright & Dark - equipaggiamento aggiuntivo rispetto alla versione PLUS Bright & Dark

ESTERNI

- Cerchi in lega 20" a 5 razze a Y nero lucido diamond cut (255/45 R20 V2)
- Fari anteriori Full LED 'Thor Hammer' autolivellanti con movimentazione del fascio luminoso (Active Bending Light) e funzione avanzata antiabbagliamento (AHB - Active High Beam di II Generazione)
- Lavafari ad alta pressione
- Tetto apribile panoramico in cristallo laminato a comando elettrico

INTERNI

- Cruscotto rivestito (Benova®)

SICUREZZA

- Distance Alert: oltre i 30 km/h informa se la distanza di sicurezza dal veicolo che precede è inferiore a quella preimpostata

SUPPORTO ALLA GUIDA

- Head-Up Display
- Visual Park Assist 360° : permette di avere una visuale a 360 gradi attorno al veicolo fino alla velocità di 20 km/h. Oltre ai sensori anteriori e posteriori, include sensori laterali in grado di individuare ostacoli a 25 cm dai lati della vettura. All'aumentare dell'angolo di sterzata delle ruote anteriori i sensori laterali rilevano gli ostacoli posizionati fino a circa 90 cm diagonalmente dietro o davanti alla vettura

ULTRA Black Edition - equipaggiamento aggiuntivo rispetto alla versione ULTRA Dark

ESTERNI

- Cerchi in lega 21" a 5 razze doppie nero diamond cut (255/40 R21 V)
- Logo VOLVO nel portellone posteriore color nero lucido
- Griglia anteriore con iron mark Volvo ed elemento diagonale color nero lucido
- Vernice metallizzata Onyx Black [717]

INTERNI

- Cielo abitacolo color Antracite

SEDILI

- Sedili Contour con rivestimento in Tessuto Open Grid / Pelle Nappa Antracite

VOLVO XC60 Ibrida plug-in

LISTINO PREZZI AL PUBBLICO N. 5 DEL 25-03-2025
Ultimo aggiornamento 30-04-2025

POLESTAR ENGINEERED - equipaggiamento aggiuntivo rispetto alla versione ULTRA Dark

ESTERNI

- Cerchi in lega 21" a 5 razze a Y nero (255/40 R21) e tappi valvole degli pneumatici colore oro
- Emblema ‘Polestar’ nel portellone posteriore
- Griglia anteriore ‘Polestar Engineered’ colore nero lucido

INTERNI

- Cinture di sicurezza colore oro
- Cielo abitacolo color Antracite
- Copertura tunnel centrale in plastica antracite
- Inserti decorativi in alluminio 'Metal Mesh'

SEDILI

- Sedili Contour con rivestimento in Tessuto Open Grid / Pelle Nappa Antracite

CLIMATIZZAZIONE

- Sedili anteriori e posteriori riscaldabili
- Volante riscaldabile

TELAIO E MOTORE

- Freni anteriori: pinze Akebono a 6 pistoncini e freni a disco ventilati
- Pinze dei freni colore oro
- Telaio ‘Polestar Engineered’ con:

- ammortizzatori regolabili meccanicamente Öhlins Dual Flow Valve (valvola regolatrice a doppio flusso)
- barre antirollio anteriori e posteriori
- molle, supporti e steli degli ammortizzatori specifici ‘Polestar Engineered’
- barra duomi

VOLVO XC60 Ibrida plug-in

LISTINO PREZZI AL PUBBLICO N. 5 DEL 25-03-2025

Ultimo aggiornamento 30-04-2025

COLORI CARROZZERIA

METALLIZZATI		EURO IVA incl.	EURO IVA escl.	ESSENTIAL	CORE	PLUS Bright & Dark	PLUS Black Edition	ULTRA Bright & Dark	ULTRA Black Edition	POLESTAR ENGINEERED
740	Vapour Grey	**0,00**	0,00	S	S	S	O	S	O	S
745	Aurora Silver	**1.090,00**	893,44	O	O	O	N	O	N	O
736	Bright Dusk	**1.090,00**	893,44	O	O	O	N	O	N	N
707	Crystal White	**1.090,00**	893,44	O	O	O	N	O	N	O
		0,00	0,00	N	N	N	O	N	O	N
723	Denim Blue	**1.090,00**	893,44	O	O	O	N	O	N	N
		0,00	0,00	N	N	N	O	N	O	N
746	Forest Lake	**1.090,00**	893,44	O	O	O	N	O	N	N
739	Mulberry Red	**1.090,00**	893,44	O	O	O	N	O	N	N
717	Onyx Black	**1.090,00**	893,44	O	O	O	N	O	N	O
		0,00	0,00	N	N	N	S	N	S	N

VOLVO XC60 Ibrida plug-in

LISTINO PREZZI AL PUBBLICO N. 5 DEL 25-03-2025

Ultimo aggiornamento 30-04-2025

COLORI CARROZZERIA

740 Vapour Grey

745 Aurora Silver

736 Bright Dusk

707 Crystal White

723 Denim Blue

746 Forest Lake

739 Mulberry Red

717 Onyx Black

VOLVO XC60 Ibrida plug-in

LISTINO PREZZI AL PUBBLICO N. 5 DEL 25-03-2025

Ultimo aggiornamento 30-04-2025

INTERNI

Codice	Materiale Rivestim. SEDILI	Colore Rivestim. SEDILI	Colore INTERNO	Colore CIELO	Colore TAPPETI	Colore BRACC. Centr.Ant.	Colore Inserto PORTE	INSERTO decorativo	EURO IVA incl.	EURO IVA escl.	ESSENTIAL	CORE	PLUS Bright & Dark	PLUS Black Edition	ULTRA Bright & Dark	ULTRA Black Edition	POLESTAR ENGINEERED
R7D0 Sedili Comfort	Tessuto premium 'City Weave'	Antracite	Antracite	Blond	Antracite	Antracite	Antracite	Alluminio 'Metal Mesh'	**0,00**	0,00	S	S	N	N	N	N	N
RP00 Sedili Comfort	Nordico Microtech Vinyl	Antracite	Antracite	Blond	Antracite	Antracite	Antracite	Alluminio 'Metal Mesh'	**1.270,00**	1.040,98	O	O	N	N	N	N	N
								Legno 'Natural Driftwood'	**0,00**	0,00	N	N	S	N	S	N	N
RPE0 Sedili Comfort	Nordico Microtech Vinyl	Cardamom	Antracite	Antracite	Antracite	Cardamom	Cardamom	Alluminio 'Metal Mesh'	**1.270,00**	1.040,98	O	O	N	N	N	N	N
								Legno 'Natural Driftwood'	**0,00**	0,00	N	N	O	N	O	N	N
I rivestimenti RP00 e RPE0 includono trapuntatura nei sedili. Negli allestimenti Essential e Core prevedono il pomello del cambio in pelle sintetica, negli allestimenti Plus e Ultra il pomello del cambio in cristallo Orrefors®																	
R960 Sedili Comfort	Tessuto Premium Navy Herringbone Weave	Graphite Blue	Antracite	Antracite	Antracite	Antracite	Graphite Blue	Legno 'White Driftwood'	**220,00**	180,33	N	N	O	N	O	N	N
Il rivestimento R960 non è disponibile in combinazione con i 'Sedili posteriori (laterali) di sicurezza integrati e regolabili per bambini [322]. Richiede il pacchetto Climate [P0008].																	
RC00 Sedili Comfort	Pelle Nappa con sedili ant. traf.e ventilati	Antracite	Antracite	Blond	Antracite	Antracite	Antracite	Legno 'Natural Driftwood'	**2.090,00**	1.713,11	N	N	O	N	O	N	N
								Alluminio 'Metal Mesh'	**1.110,00**	909,84	N	N	N	O	N	O	N
UC00 Sedili Comfort	Pelle Nappa con sedili ant. traf.e ventilati	Blond	Blond/ Antracite	Blond	Antracite	Blond	Blond	Legno 'White Driftwood'	**2.090,00**	1.713,11	N	N	O	N	O	N	N
I rivestimenti RC00 e UC00 includono pomello del cambio in cristallo Orrefors®, supporto laterale dei sedili anteriori regolabile elettricamente, volante in pelle sintetica [RC00] o in vera pelle dual tone [UC00]. Richiedono il pacchetto Climate [P0008]. Nell'allestimento Ultra/Ultra Black Edition solo in combinazione con i Sedili anteriori con funzione massaggio [384]. Vedi anche pacchetto LOUNGE [P0066] e EXECUTIVE [P0067]																	
RG0R Sedili Contour	Tessuto Open Grid / Pelle Nappa	Antracite	Antracite	Antracite	Antracite	Antracite	Antracite	Alluminio 'Metal Mesh'	**0,00**	0,00	N	N	N	S	N	S	S

VOLVO XC60 Ibrida plug-in

LISTINO PREZZI AL PUBBLICO N. 5 DEL 25-03-2025

Ultimo aggiornamento 30-04-2025

CERCHI

		EURO IVA incl.	EURO IVA escl.	ESSENTIAL	CORE	PLUS Bright & Dark	PLUS Black Edition	ULTRA Bright & Dark	ULTRA Black Edition	POLESTAR ENGINEERED
1300	**Cerchi in lega 18" a 5 razze nero lucido diamond cut** (235/60 R18 V)	**200,00**	163,93	O	O	N	N	N	N	N
1299	**Cerchi in lega 19" a 5 razze doppie nero lucido diamond cut** (235/55 R19 V)	**1.020,00**	836,07	O	O	S	N	N	N	N
1301	**Cerchi in lega 20" a 5 razze a Y nero lucido diamond cut** (255/45 R20 V2)	**1.720,00**	1.409,84	N	O	N	N	S	N	N
		860,00	704,92	N	N	O	N	S	N	N
1302	**Cerchi in lega 21" a 5 razze a V nero lucido diamond cut** (255/40 R21 V2)	**1.720,00**	1.409,84	N	N	O	N	N	N	N
	Vedi anche pacchetto EXECUTIVE [P0067]	**860,00**	704,92	N	N	N	N	O	N	N
1303	**Cerchi in lega 22" a 5 razze doppie nero lucido diamond cut** (265/35 R22 V2)	**2.780,00**	2.278,69	N	N	O	N	N	N	N
		1.920,00	1.573,77	N	N	N	N	O	N	N
	Vedi anche pacchetto EXECUTIVE [P0067]	**1.070,00**	877,05	N	N	N	O	N	O	N
1152	**Cerchi in lega 22" a 5 razze a Y nero** (265/35 R22 V2)	**860,00**	704,92	N	N	N	N	N	N	O

VOLVO XC60 Ibrida plug-in

LISTINO PREZZI AL PUBBLICO N. 5 DEL 25-03-2025

Ultimo aggiornamento 30-04-2025

PACCHETTI DI OPZIONI

		EURO IVA incl.	EURO IVA escl.	ESSENTIAL	CORE	PLUS Bright & Dark	PLUS Black Edition	ULTRA Bright & Dark	ULTRA Black Edition	POLESTAR ENGINEERED
P0008	**CLIMATE**	**750,00**	614,75	O	O	O	O	O	O	S
11	Sedili anteriori riscaldabili									
752	Sedili posteriori riscaldabili - Sostituibile con i Sedili posteriori (laterali) di sicurezza integrati e regolabili per bambini [322]. Vedi Supplementi									
869	Volante riscaldabile elettricamente									
	SUPPLEMENTI									
322	Sedili posteriori (laterali) di sicurezza integrati e regolabili per bambini - Sostituisce i Sedili posteriori riscaldabili [752]	0,00	0,00	O	O	O	O	O	O	O
P0005	**DRIVER ASSIST**	**1.000,00**	819,67	O	O	S	S	S	S	S
1162	Driver Assistance - Include: 1) Pilot Assist (Adaptive Cruise Control con Steering Assist) che supporta nel mantenere la velocità impostata (fino a 180 km/h), adattandola ai veicoli antistanti, e la corsia, con leggere correzioni dello sterzo (fino a 130 km/h). 2) Emergency Stop Assist: se il conducente non risponde agli avvertimenti visivi, tattili e acustici la vettura viene portata ad un arresto completo e, una volta ferma, viene attivata una chiamata di emergenza tramite Volvo Assistance.									
603	Driver Awareness - Include il BLIS (Blind Spot Information System) con Steer Assist (sistema per la rilevazione di veicoli in rapido avvicinamento nelle corsie laterali alla vettura: se il guidatore ignora l'avviso lampeggiante sullo specchietto esterno e si muove oltre la linea nella direzione del veicolo che sopraggiunge, il sistema sterza leggermente per riportare la vettura all'interno della corsia), il Rear Collision Warning & Mitigation (se il sistema rileva il rischio di tamponamento attiva le quattro frecce e la frenata automatica, in caso di vettura ferma) e il Cross Traffic Alert con frenata automatica (informa il guidatore di veicoli, pedoni e ciclisti in arrivo posteriormente ai lati della vettura, ad es. in uscita in retromarcia da un parcheggio senza visibilità laterale, se il guidatore non interviene la vettura frena automaticamente) e l'attivazione elettrica delle cinture di sicurezza anteriori.									

VOLVO XC60 Ibrida plug-in

LISTINO PREZZI AL PUBBLICO N. 5 DEL 25-03-2025

Ultimo aggiornamento 30-04-2025

PACCHETTI DI OPZIONI

		EURO IVA incl.	EURO IVA escl.	ESSENTIAL	CORE	PLUS Bright & Dark	PLUS Black Edition	ULTRA Bright & Dark	ULTRA Black Edition	POLESTAR ENGINEERED
P0067	**EXECUTIVE** (richiede il pacchetto CLIMATE [P0008]	**6.570,00**	5.385,25	N	N	N	N	O	N	N
553	Impianto audio Premium Sound Bowers & Wilkins®									
384	Sedili anteriori con funzione massaggio									
1000	Sospensioni pneumatiche con telaio a controllo attivo Four-C									
1302	Cerchi in lega 21" a 5 razze a V nero lucido diamond cut (255/40 R21 V2)									
RC00	Rivestimento in pelle Nappa con sedili anteriori traforati e ventilati Antracite									
	SUPPLEMENTI									
1303	Cerchi in lega 22" a 5 razze doppie nero lucido diamond cut (265/35 R22 V2)	1.060,00	868,85	N	N	N	N	O	N	N
UC00	Rivestimento in pelle Nappa con sedili anteriori traforati e ventilati Blond	0,00	0,00	N	N	N	N	O	N	N
P0004	**LIGHTING**	**980,00**	803,28	N	O	N	N	S	S	S
		910,00	745,90	N	N	O	O	S	S	S
645	Fari anteriori Full LED 'Thor Hammer' autolivellanti con movimentazione del fascio luminoso (Active Bending Light) e funzione avanzata antiabbagliamento (AHB - Active High Beam di II Generazione).									
65	Lavafari ad alta pressione									
879	Illuminazione 'High Level' - rispetto a 'Mid level' aggiunge: luci gradino porte anteriori e posteriori, illuminazione tasche laterali anteriori e posteriori, illuminazione interna delle maniglie anteriori e posteriori, luce porta bicchieri, illuminazione zona piedi posteriore, luci di lettura posteriori, luci d'ambiente posteriori, luce centrale nel portellone posteriore.									
P0066	**LOUNGE** (richiede il pacchetto CLIMATE [P0008]	**4.200,00**	3.442,62	N	N	O	O	O	O	N
553	Impianto audio Premium Sound Bowers & Wilkins®									
384	Sedili anteriori con funzione massaggio									
RC00	Rivestimento in pelle Nappa con sedili anteriori traforati e ventilati Antracite									
	SUPPLEMENTI									
UC00	Rivestimento in pelle Nappa con sedili anteriori traforati e ventilati Blond	0,00	0,00	N	N	O	N	O	N	N

VOLVO XC60 Ibrida plug-in

LISTINO PREZZI AL PUBBLICO N. 5 DEL 25-03-2025

Ultimo aggiornamento 30-04-2025

PACCHETTI DI OPZIONI

		EURO IVA incl.	EURO IVA escl.	ESSENTIAL	CORE	PLUS Bright & Dark	PLUS Black Edition	ULTRA Bright & Dark	ULTRA Black Edition	POLESTAR ENGINEERED
P0001	**POWER SEATS** (Non disponibile con i rivestimenti in Tessuto 'City Weave' [_7_0])	**1.230,00**	1.008,20	N	O	S	S	S	S	S
47	Sedile guida regolabile elettricamente con memorie									
10	Sedile passeggero regolabile elettricamente									
385	Funzione 'Memorie' del sedile passeggero									
1101	Sedili anteriori con parte anteriore del cuscino estendibile									
212	Sedili anteriori con supporto lombare a 4 vie									
P0065	**PREMIUM** (Non disponibile in combinazione con il Parabrezza riscaldabile elettricamente [871])	**2.580,00**	2.114,75	N	N	O	O	S	S	S
117	Head-up display									
30	Tetto apribile panoramico in cristallo laminato a comando elettrico									
139	Visual Park Assist 360°. Include sensori anteriori, posteriori e laterali che permettono di avere una visuale a 360 gradi attorno al veicolo fino alla velocità di 20 km/h.									
P0063	**TECH**	**1.370,00**	1.122,95	N	O	N	N	N	N	N
1074	Air Purifier con "Clean Zone" avanzato - Sistema di qualità dell'aria, Include preventilazione avanzata, app pre-installata sull'auto con sensore PM 2.5, dati cloud sulla qualità dell'aria esterna e filtro avanzato									
1033	Impianto audio Premium Sound Harman Kardon®: comprende amplificatore a 12 canali da 600 W e 14 altoparlanti									
139	Visual Park Assist 360°. Include sensori anteriori, posteriori e laterali che permettono di avere una visuale a 360 gradi attorno al veicolo fino alla velocità di 20 km/h.									

VOLVO XC60 Ibrida plug-in

LISTINO PREZZI AL PUBBLICO N. 5 DEL 25-03-2025

Ultimo aggiornamento 30-04-2025

OPZIONI

		EURO IVA incl.	EURO IVA escl.	ESSENTIAL	CORE	PLUS Bright & Dark	PLUS Black Edition	ULTRA Bright & Dark	ULTRA Black Edition	POLESTAR ENGINEERED
	AUDIO E COMUNICAZIONE									
553	**Impianto audio Premium Sound Bowers & Wilkins®:** Comprende amplificatore digitale di classe D da 1.410 W, 15 altoparlanti di cui: 5 tweeter da 25 mm, 5 midrange con membrana in Continuum (di cui 3 da 100 mm e 2 da 80 mm), 4 woofer (di cui 2 da 165 mm e 2 da 170 mm con membrana in fibra di carbonio/cellulosa). Range di frequenza 10 - 20.000 Hz. Include Nautilus Technology, Dirac Unison®, Dynamic EQ, QLS.audio. Vedi anche pacchetti LOUNGE [P0066] e EXECUTIVE [P0067]	**2.790,00**	2.286,89	N	N	O	O	O	O	O
1033	**Impianto audio Premium Sound Harman Kardon®**: comprende amplificatore a 12 canali da 600 W e 14 altoparlanti. Vedi anche pacchetto TECH [P0063]	**890,00**	729,51	N	O	S	S	S	S	S
	SUPPORTO ALLA GUIDA									
117	**Head-up display** (Non disponibile in combinazione con il Parabrezza riscaldabile elettricamente [871]). Include Distance Alert, la funzione che, oltre i 30 km/h, informa se la distanza di sicurezza dal veicolo che precede è inferiore a quella preimpostata. Vedi anche pacchetto PREMIUM [P0065]	**1.220,00**	1.000,00	N	N	O	O	S	S	S
691	**Park Assist anteriore**	**420,00**	344,26	O	S	S	S	S	S	S
139	**Visual Park Assist 360°** : permette di avere una visuale a 360 gradi attorno al veicolo fino alla velocità di 20 km/h.Oltre ai sensori anteriori e posteriori, include sensori laterali in grado di individuare ostacoli a 25 cm dai lati della vettura. All'aumentare dell'angolo di sterzata delle ruote anteriori i sensori laterali rilevano gli ostacoli posizionati fino a circa 90 cm diagonalmente dietro o davanti alla vettura.	**650,00**	532,79	N	O	O	O	S	S	S
	ESTERNI									
30	**Tetto apribile panoramico in cristallo laminato a comando elettrico** Vedi anche pacchetto PREMIUM [P0065]	**1.560,00**	1.278,69	N	O	O	O	S	S	S
	SEDILI									
384	**Sedili anteriori con funzione massaggio** (Solo in combinazione con il pacchetto Climate e con i rivestimenti in pelle Nappa con sedili anteriori traforati e ventilati [_C_0]) Vedi anche pacchetti LOUNGE [P0066] e EXECUTIVE [P0067]	**710,00**	581,97	N	N	P	P	O	O	N
322	**Sedili posteriori (laterali) di sicurezza integrati e regolabili per bambini.** Non disponibile in combinazione con il rivestimento in tessuto Premium Navy Herringbone Weave [R960]. Vedi anche pacchetto CLIMATE [P0008]	**290,00**	237,70	O	O	O	O	O	O	O

VOLVO XC60 Ibrida plug-in

LISTINO PREZZI AL PUBBLICO N. 5 DEL 25-03-2025

Ultimo aggiornamento 30-04-2025

OPZIONI

		EURO IVA incl.	EURO IVA escl.	ESSENTIAL	CORE	PLUS Bright & Dark	PLUS Black Edition	ULTRA Bright & Dark	ULTRA Black Edition	POLESTAR ENGINEERED
	CLIMATIZZAZIONE									
871	**Parabrezza riscaldabile elettricamente** (Non disponibile in combinazione con Hed-up display [117])	**250,00**	204,92	N	O	O	O	N	N	N
179	**Vetri oscurati delle porte posteriori e del bagagliaio**	**460,00**	377,05	O	O	O	O	O	O	O
	TELAIO E MOTORE									
1028	**Gancio traino retraibile semi automatico e Trailer Stability Assist**	**1.140,00**	934,43	O	O	O	O	O	O	O
1000	**Sospensioni pneumatiche con telaio a controllo attivo Four-C.** Vedi anche pacchetto EXECUTIVE [P0067]	**2.480,00**	2.032,79	N	N	O	O	O	O	N
	SICUREZZA									
236	**Cristalli laterali e vano bagagli laminati antisfondamento** (non include il vetro del portellone posteriore)	**1.010,00**	827,87	N	N	O	O	O	O	O
140	**Volvo Guard Alarm** - Antifurto con allarme e telecomando	**550,00**	450,82	O	O	O	O	O	O	O

VOLVO XC60 Ibrida plug-in

LISTINO PREZZI AL PUBBLICO N. 5 DEL 25-03-2025

Ultimo aggiornamento 30-04-2025

PACCHETTI DI ACCESSORI

		EURO IVA incl.	EURO IVA escl.
PA003	**CONVENIENCE**	**360,00**	295,08
A01247	Custodia per cavo di ricarica delle batterie		
A00761	Poggiatesta - colore antracite, tessuto di lana		
A00087	Portaocchiali, colore antracite (non compatibile con tetto panoramico)		
A00106	Rete ancoraggio del carico - vano di carico		
PA004	**PET**	**1.200,00**	983,61
A00464	Cassa di carico, per il divisorio bagagliaio (consigliata per la griglia cani)		
A00056	Divisorio longitudinale vano carico (include anche la griglia protettiva in acciaio)		
A00078	Griglia per cani, lato destro o lato sinistro (include divisorio longitudinale vano carico e griglia protettiva in acciaio per vano di carico)		
A00189	Griglia protettiva in acciaio per vano di carico		
PA001	**PROTECTION**	**450,00**	368,85
A00217	Bulloni ruote bloccabili		
A00456	Protezione paraurti (per le operazioni di carico e scarico nel vano di carico)		
A01291	Tappetini abitacolo all-weather, in plastica morbida e flessibile, colore Antracite		
A00112	Tappeto protettivo vano di carico all-weather, in plastica, colore Antracite		
PA103	**TRAVEL**	**1.150,00**	942,62
A01813	Barre di carico, profilo alare per rail, nere		
A01241	Box portacarico - Travel Active 500		

I prezzi sono comprensivi di IVA e manodopera (media Italia 65€+IVA). Per una quotazione più precisa ed eventuali restrizioni sul montaggio rivolgersi ai Concessionario Volvo.

VOLVO XC60 Ibrida plug-in

LISTINO PREZZI AL PUBBLICO N. 5 DEL 25-03-2025

Ultimo aggiornamento 30-04-2025

ACCESSORI

		EURO IVA incl.	EURO IVA escl.
	AUDIO E COMUNICAZIONE		
A01237	Supporto tablet iPad® e Samsung (rivolgersi al concessionario per verificare compatibilità con proprio tablet)	**370,00**	303,28
	ESTERNI		
A01813	Barre di carico, profilo alare per rail, nere	**530,00**	434,43
A01240	Box portacarico - Travel 400	**920,00**	754,10
A01241	Box portacarico - Travel Active 500	**960,00**	786,89
A01595	Box per gancio di traino	**2.050,00**	1.680,33
A01594	Cestello portapacchi da tetto	**640,00**	524,59
A01624	Cestello portapacchi da tetto (estensione)	**230,00**	188,52
A00463	Gancio di traino ripiegabile, con cavo 13 poli (collaudo escluso)	**1.440,00**	1.180,33
A00594	Modanatura coprisoglia illuminata per l'apertura del vano di carico	**630,00**	516,39
A00164	Paraspruzzi anteriori	**100,00**	81,97
A00165	Paraspruzzi posteriori	**100,00**	81,97
A00458	Pedane laterali integrate (non compatibile con paraspruzi anteriore)	**1.370,00**	1.122,95
A00025	Portabiciclette in alluminio con staffa per telaio	**220,00**	180,33
A01238	Portabiciclette ripiegabile per gancio di traino, 2 biciclette - Fix4Bike (gancio di traino non incluso)	**1.050,00**	860,66
A01239	Portabiciclette per gancio di traino, 3-4 biciclette - Fix4Bike (gancio di traino non incluso)	**1.190,00**	975,41
A01143	Portasci estraibile in alluminio, per 6 paia di sci / 4 snowboard	**310,00**	254,10
A00456	Protezione paraurti (per le operazioni di carico e scarico nel vano di carico)	**170,00**	139,34
A01593	Supporto per Kayak	**420,00**	344,26
A01601	Tenda da tetto 2-3 persone	**4.540,00**	3.721,31
	INTERNI		
A00087	Portaocchiali, colore antracite (non compatibile con tetto panoramico)	**70,00**	57,38
A00761	Poggiatesta - colore antracite, tessuto di lana	**120,00**	98,36
A01327	Specchietto retrovisore interno digitale	**1.020,00**	836,07
A01291	Tappetini abitacolo all-weather, in plastica morbida e flessibile, colore Antracite	**120,00**	98,36
A00112	Tappeto protettivo vano di carico all-weather, in plastica, colore Antracite	**190,00**	155,74
	SICUREZZA		
A00217	Bulloni ruote bloccabili	**80,00**	65,57
A00464	Cassa di carico, per il divisorio bagagliaio (consigliata per la griglia cani)	**110,00**	90,16
A01250	Dash Cam anteriore	**400,00**	327,87
A01497	Dash Cam anteriore e posteriore	**620,00**	508,20
A00056	Divisorio longitudinale vano carico (include anche la griglia protettiva in acciaio)	**980,00**	803,28
A00078	Griglia per cani, lato destro o lato sinistro (include divisorio longitudinale vano carico e griglia protettiva in acciaio per vano di carico)	**1.370,00**	1.122,95
A00189	Griglia protettiva in acciaio per vano di carico	**520,00**	426,23
A01251	Key tag (chiave mini-telecomando 'waterproof') Solo per vetture dotate di Keyless Entry	**240,00**	196,72
A00096	Protezione antipedate per lo schienale del sedile anteriore	**180,00**	147,54
A00106	Rete ancoraggio del carico - vano di carico	**160,00**	131,15
A01507	Seggiolino Volvo per bambini di altezza compresa tra 61 cm e 115 cm	**1.260,00**	1.032,79
A01591	Seggiolino di rialzo Volvo per bambini di altezza compresa tra 105 cm e 150 cm (non include staffa e guida ISOFIX)	**670,00**	549,18

I prezzi sono comprensivi di IVA e manodopera (media Italia 65€+IVA). Per una quotazione più precisa ed eventuali restrizioni sul montaggio rivolgersi ai Concessionario Volvo.

VOLVO XC60 Ibrida plug-in

LISTINO PREZZI AL PUBBLICO N. 5 DEL 25-03-2025

Ultimo aggiornamento 30-04-2025

ACCESSORI

		EURO IVA incl.	EURO IVA escl.
	CHARGING		
A01355	Cavo di ricarica delle batterie da 16A, trifase, Mode 3, Tipo 2, lunghezza 6 mt	**760,00**	622,95
A01150	Cavo di ricarica delle batterie da 10A, monofase, Mode 2, Tipo 2 contatto Schuko, lunghezza 7 mt	**300,00**	245,90
A01247	Custodia per cavo di ricarica delle batterie	**90,00**	73,77
A01815	Volvo wallbox 22 kW trifase con presa di corrente e contatore di energia in tempo reale (RTM)	**1.090,00**	893,44

I prezzi sono comprensivi di IVA e manodopera (media Italia 65€+IVA). Per una quotazione più precisa ed eventuali restrizioni sul montaggio rivolgersi ai Concessionario Volvo.

	VOLVO CAR EXTENDED WARRANTY & CONTRATTI DI MANUTENZIONE		
A00909	Volvo Car Extended Warranty - 12 mesi (fino a 200.000 km. Valida su tutto il territorio europeo)	**710,00**	581,97
A00910	Volvo Car Extended Warranty - 24 mesi (fino a 200.000 km. Valida su tutto il territorio europeo)	**1.370,00**	1.122,95
A00911	Volvo Car Extended Warranty - 36 mesi (fino a 200.000 km. Valida su tutto il territorio europeo)	**1.995,00**	1.635,25
A00739	Contratto di manutenzione 3 tagliandi (ogni 30.000 km) o 3 anni	**1.585,00**	1.299,18
A00973	Contratto di manutenzione 4 tagliandi (ogni 30.000 km) o 4 anni	**2.530,00**	2.073,77
A00740	Contratto di manutenzione 5 tagliandi (ogni 30.000 km) o 5 anni	**2.980,00**	2.442,62
A00741	Contratto di manutenzione PLUS 3 tagliandi (ogni 30.000 km) o 3 anni	**2.395,00**	1.963,11
A00974	Contratto di manutenzione PLUS 4 tagliandi (ogni 30.000 km) o 4 anni	**4.830,00**	3.959,02
A00742	Contratto di manutenzione PLUS 5 tagliandi (ogni 30.000 km) o 5 anni	**5.480,00**	4.491,80

Per maggiori informazioni, validità, inclusioni ed esclusioni relative al Servizio rivolgersi ai Concessionari Volvo.

VOLVO XC60 Ibrida plug-in

LISTINO PREZZI AL PUBBLICO N. 5 DEL 25-03-2025
Ultimo aggiornamento 30-04-2025

INFORMAZIONI TECNICHE

	Motore	T6 AWD ibrido plug-in automatico **	T8 AWD ibrido plug-in automatico **
	Cilindrata (cc) / cilindri / valvole	1969 / 4 / 16	1969 / 4 / 16
	cv fiscali	20	20
Potenza max	motore termico cv (kW)	253 (186)	310 (228)
	cv g/min	5500	6000
	motore elettrico cv (kW)	145 (107)	145 (107)
	kW g/sec	265	265
	potenza complessiva cv (kW)	350 (257)	455 (335)
Coppia max	motore termico Nm	350	400
	g/sec	41 - 83	50 - 80
	motore elettrico Nm	309	309
	g/sec	0 - 55	0 - 55
	coppia complessiva (Nm)	659	709
	Cambio (rapporti)/Trazione	Aut (8) / I	Aut (8) / I
	Massa a pieno carico (kg)	2.660	2.660
	Massa in ordine di marcia [1] (kg)	2.150	2.150
	Massa a vuoto (kg)	2.011	2.011
	Portata (kg)	510	510
	Massa rimorchiabile frenata / non frenata (kg)	2.250 / 750	2.250 / 750
	Massa caricabile sul tetto (kg)	100	100
	Capacità bagagliaio Max / Min (L)	1528 / 468	1528 / 468
	Capacità serbatoio (L)	71	71
	Accelerazione 0-100 km/h (sec.)	5,7	4,9
	Velocità massima (limitata elettronicamente) (km/h)	180	180

	Batteria del sistema ibrido plug-in	Ioni di Litio	Ioni di Litio
	Energia nominale / utilizzabile (kWh)	18,8 / 14,7	18,8 / 14,7
	Caricatore di bordo (kW)	6,4	6,4
	Tempo di ricarica 0-100% [2]		
	10A/230V, AC 1-fase, Modo2, Tipo 2 (Schuko), 2,3 kW	7 ore	7 ore
	16A/230V, AC 1-fase, Modo 3, Tipo 2, wallbox <22 kW	5 ore	5 ore
	16A/230V, AC 2-fase, Modo 3, Tipo 2, wallbox <22 kW	3 ore	3 ore

[1] Include conducente (75 kg) e carburante al 90%.

[2] I tempi di ricarca possono variare a seconda della temperatura ambientale e dei carichi elettrici attivi nella vettura.

** Si richiamano le istruzioni previste nel Libretto di Uso e Manutenzione relative agli strumenti e modalità di ricarica elettrica del veicolo e si invita il proprietario/utilizzatore a leggere attentamente e verificare le istruzioni fornite dal produttore dei cavi, delle spine e delle prese di ricarica. Il proprietario/utilizzatore dovrà verificare e certificare che il Suo impianto di ricarica e/o l'impianto elettrico domestico siano conformi alle vigenti disposizioni di legge e/o a quelle che dovessero essere eventualmente essere emanate in futuro. Il proprietario/utilizzatore dovrà, inoltre, verificare e certificare la compatibilità del proprio impianto di ricarica e/o dell'impianto elettrico domestico con gli strumenti di ricarica forniti da Volvo (cavi di ricarica). Il proprietario/utilizzatore dovrà controllare e certificare che il circuito di alimentazione dell'impianto domestico sia idoneo. Tutte le conseguenze derivanti dagli omessi controlli e verifiche non saranno in alcun modo addebitabili a Volvo.

INFORMAZIONI TECNICHE N1

Motore	T6 AWD ibrido plug-in automatico
Massa complessiva (kg)	3122
Tara (kg)	2085
Portata (kg)	1037

VOLVO XC60 Ibrida plug-in

LISTINO PREZZI AL PUBBLICO N. 5 DEL 25-03-2025
Ultimo aggiornamento 30-04-2025

CONSUMI ED EMISSIONI - DATI WLTP

Motore	**T6 AWD ibrido plug-in automatico**	**T8 AWD ibrido plug-in automatico**
Consumi Ciclo Combinato (L / 100 km) [1] Min (Equip. di serie) - Max (Equip. Full Optional)	0,9 - 1,3	0,9 - 1,4
Consumo elettrico (kWh/100 km) [1] Min (Equip. di serie) - Max (Equip. Full Optional)	18,0 - 19,3	18,1 - 20,2
CO2 Ciclo combinato (g/km) Min (Equip. di serie) - Max (Equip. Full Optional)	22 - 29	22 - 32
Autonomia nella sola modalità elettrica (km) [2] Max (Equip. di serie) - Min (Equip. Full Optional)	80 - 71	80 - 67
Normativa emissioni CEE	Euro 6e	Euro 6e

[1] Dato ponderato relativo alla guida in elettrico/benzina in accordo con le normative per vetture ibride plug-in

[2] L'autonomia nella sola modalità elettrica può variare in considerazione di diversi fattori, quali ad esempio: stile di guida, tipologia di percorso, velocità di marcia, condizioni ambientali, regolarità della ricarica tramite la rete elettrica, accessori che influiscono sul peso della vettura, montaggio di ruote diverse da quelle di serie, ecc.

I valori indicati si riferiscono alla vettura con l'equipaggiamento di serie e con l'equipaggiamento full optional. Il dato puntuale è compreso tra i due valori e dipende dall'equipaggiamento opzionale scelto.
Nel Configuratore di Volvo Cars è possibile visualizzare i dati WLTP-I aggiornati a seconda del livello di allestimento e delle opzioni/pacchetti scelti per la vettura.

DIMENSIONI

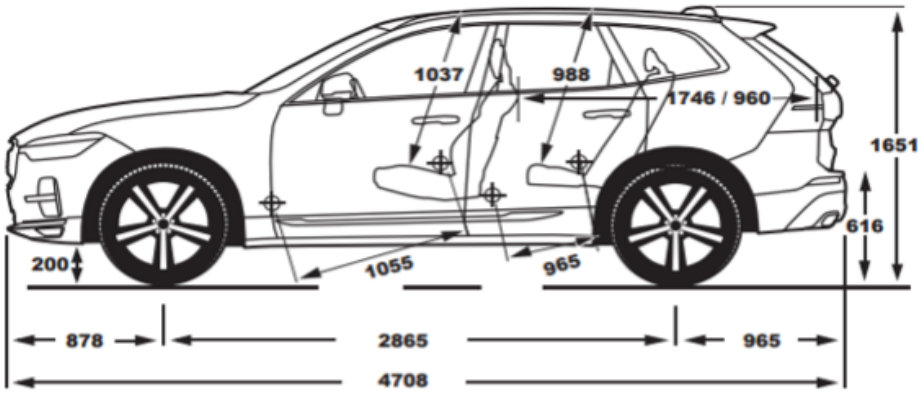
1037
988
1746 / 960
1651
616
200
1055
965
878
2865
965
4708

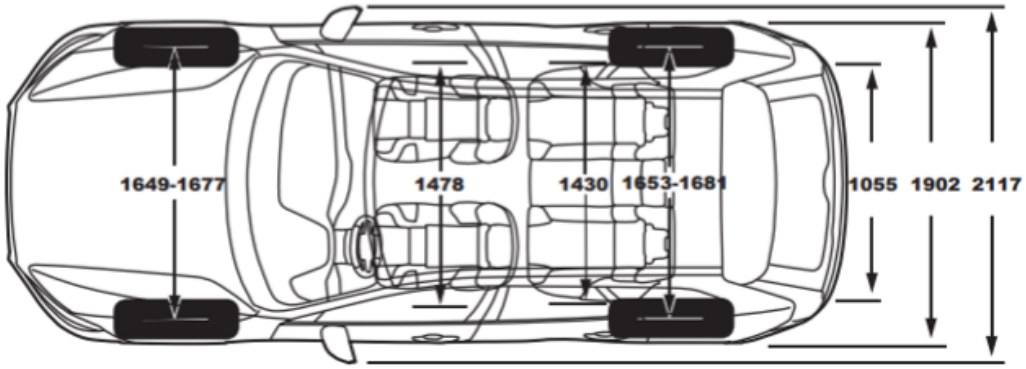
1649-1677
1478
1430
1653-1681
1055
1902
2117

VOLVO XC60 Ibrida plug-in

LISTINO PREZZI AL PUBBLICO N. 5 DEL 25-03-2025

Ultimo aggiornamento 30-04-2025

CRONOLOGIA DELLE VARIAZIONI AL LISTINO

Data variazione: data in cui è stato modificato il Listino

Com. Prod.: indica il numero della Comunicazione Prodotto pubblicata nel Retail Engagement Portal Volvo in cui viene descritto in modo approfondito ciò che è cambiato nel Listino rispetto alla versione precedente.

Descrizione della variazione: riporta in sintesi che cosa è cambiato rispetto alla versione precedente del listino

Data variazione	Com. Prod.	Descrizione della Variazione
25/03/2025	Listino n. 5	Introduzione offerta MY26
30/04/2025	6/2025	Aggiornamento dati omologati consumi ed emissioni Aggiornamento prezzi Contratti di Manutenzione ed Estensioni Garanzia Introduzione accessorio dopovendita Volvo Wallbox

Volvo si riserva in ogni momento la possibilità di apportare modifiche ai modelli nonché alle caratteristiche e specifiche tecniche di ognuno di essi.

VOLVO